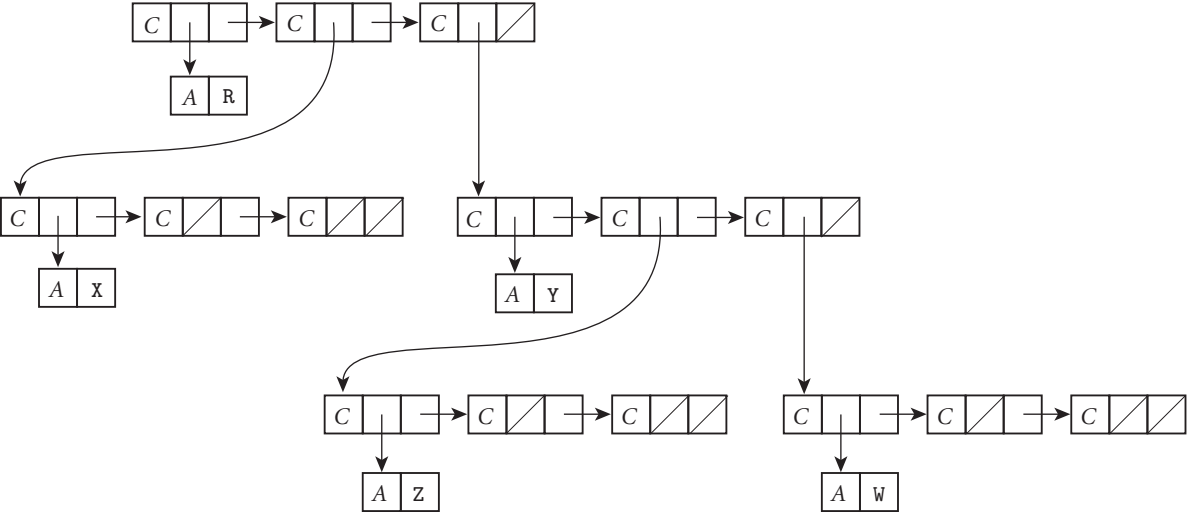
C
C
C
A
R
C
C
C
A
X
C
C
C
A
Y
C
C
C
A
Z
C
C
C
A
W